WAECO by Dometic GROUP

Dometic WAECO
International GmbH
Hollefeldstraße 63
48282 Emsdetten

www.dometic-waeco.de

Fahrzeugspezifische Montagehilfe

Chevrolet Epica, ab Bj. 07

April 12

Produkt:	**MagicTouch MT2000**
Prod.Bez.:	**Komfort-Blinkmodul**

ACHTUNG!

Bitte beachten Sie die Sicherheitshinweise in der Montageanleitung.

Dieser Einbauhinweis ist nur eine Montagehilfe. Es sind alle Gegebenheiten am Fahrzeug zu prüfen.
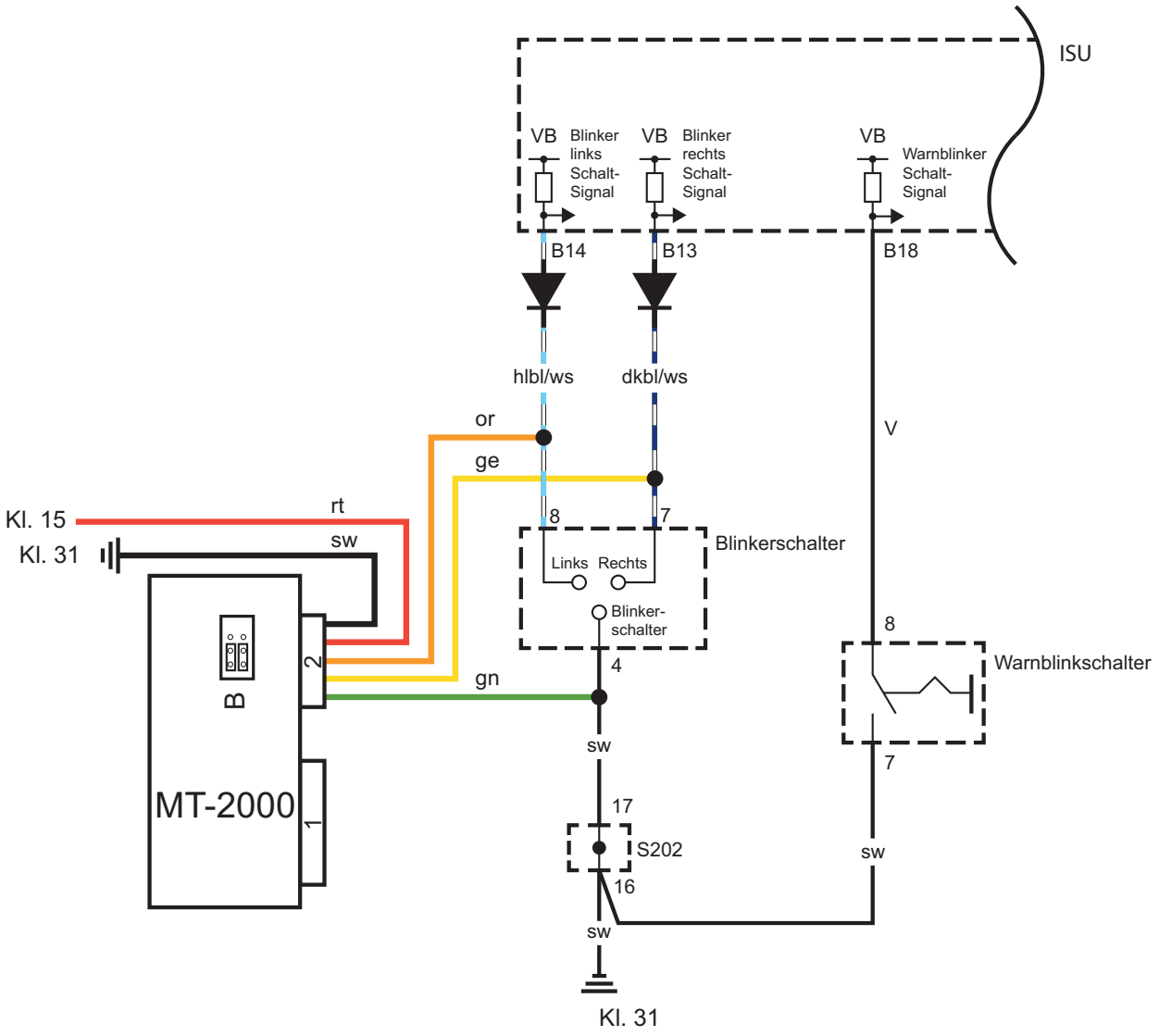
Für Schäden, die durch Nichtbeachtung dieser Hinweise und sonstiger Vorsichtmaßnahmen entstehen, kann keine Haftung übernommen werden.